Propiedades, Proyectos, Subastas y Remates

VENDE

Lote en Colonia El Zalate, San José del Cabo, con potencial para proyecto habitacional-condominio.

Ubicación del terreno: En municipio de Los Cabos, Baja California Sur.

Coordenadas:
Latitud 23° 0′26.88
Longitud109°44′33.73

www.verker.mx

Beneficios de la propiedad:

- Cercano a San José del Cabo y destinos turísticos de la región (Campos de golf, club campestre y playas)
- Playa más cercana a 2.2 Km
- Hermosa vistas panorámica

Potencial de la propiedad:

- Proyecto habitacional y condominios

Uso de suelo: Suburbano habitacional
Topografía:
Acceso: Carretera Cabo San Lucas-San José del Cabo

SUPERFICIE (M2)
16,645.56

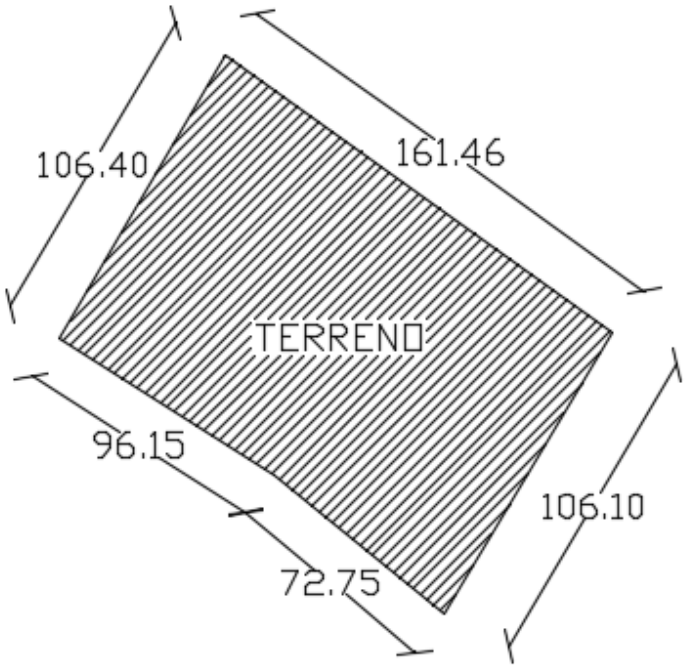

Precios de venta:

$11,600,000.00 Once Millones, Seiscientos Mil pesos 00/100 MN.

Lic. Cesar Octavio Sousa Valenzuela Promotor

Cel. 6621270878
Oficina 688 14 04
Correos: sousa@verker.mx y licsousa@hotmail.com

Para mayor información, visita la página www.verker.mx y conocerás el proyecto integral donde encontraras imágenes, información y video de la propuesta.